MOTOMARTILLO MJNW-55

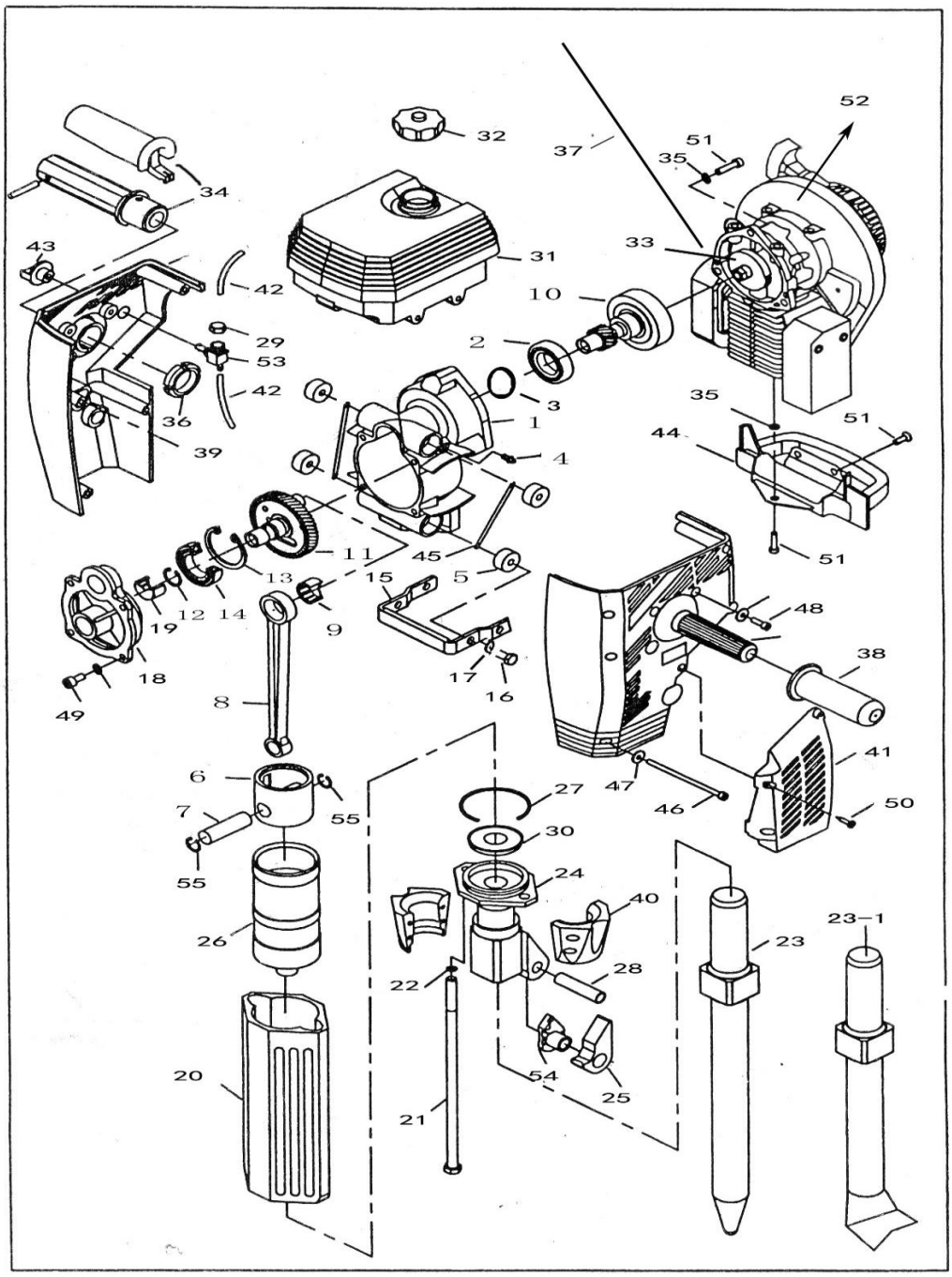

GRUPO RUMBO: Motoimplementos para Bosque, Jardín y Construcción

Teléfono rotativo: 54 11 5263-7862 - Email: ventas@rumbosrl.com.ar

Dirección: Av. Presidente Perón Nº 4749, Benavidez (Norlog), Buenos Aires, Argentina.

MOTOMARTILLO MJNW-55

Ref.	Cod. Rumbo	Descripción	Pcs.
1	2400501	Caja de cigüeñal	1
2	2400502	Rodamoento 6007RS	1
3	2400503	Reten	1
4	2400504	Tornillo M8	1
5	2400505	Rodamiento GEBK12S	4
6	2400506	Piston	1
7	2400507	Perno del pistón	1
8	2400508	Biela	1
9	2400509	Rodamiento BK2520	1
10	2400510	Tambor de embrague	1
11	2400511	Engranaje	
12	2400512	Seguro	1
13	2400513	Seguro	1
14	2400514	Rodamiento 6305RS	1
15	2400515	Soporte de carter	2
16	2400516	Perno del soporte	4
17	2400517	Arandela	4
18	2400518	Cubierta frontal del carter	1
19	2400519	Rodamiento BK2220	2
20	2400520	Tubo exterior	1
21	2400521	Tornillo M12×350	2
22	2400522	Arandela	2
23	2400556	Herramienta	1
23-1	2400558	Herramienta	1
24	2400557	Brida de conexión	1
25	2400525	Seguro de herramienta	1
26	2400526	Tubo interior	1
27	2400527	O-ring 73*2.65G	1
28	2400528	Perno del seguro de la herramienta	1
29	2400529	Clip,manguera de combustible	2
30	2400530	Arandela	1
31	2400531	Tanque de combustible	1
32	2400532	Tapa del tanque de combustible	1
33	2400533	Embrague	1
34	2400534	Mango de acelerador	1
35	2400535	Arandela	6
36	2400536	Nut 35×1.5	1
37	2400537	Cable de acelerador	1
38	2400538	Empuñadura	1
39	2400539	Carcasa	1
40	2400540	Cubierta de brida	1
41	2400541	Cubierta protectora del silenciador	1
42	2400542	Manguera de combustible	1
43	2400543	Switch	1
44	2400544	Manija de plástico	1
45	2400545	Resorte	2
46	2400546	Tornillo M6×120	5
47	2400547	Arandela	5
48	2400548	Tornillo M6×25	4
49	2400549	Tornillo M8×25	4
50	2400550	Tornillo M4.2×22	3
51	2400551	Tornillo M8×25	6
52	2400552	Motor	1
53	2400553	Válvula de combustible	1
54	2400554	Pieza de goma	1
55	2400555	Seguro del perno del pistón	2

GRUPO RUMBO: Motoimplementos para Bosque, Jardín y Construcción

Teléfono rotativo: 54 11 5263-7862 - Email: ventas@rumbosrl.com.ar

Dirección: Av. Presidente Perón Nº 4749, Benavidez (Norlog), Buenos Aires, Argentina.